Schéma d'encastrement

avintage — FR

AVU61D88

Cave de service

Encastrable **sous plan 60 cm**

Hauteur 88CM

Double zone

46 bouteilles

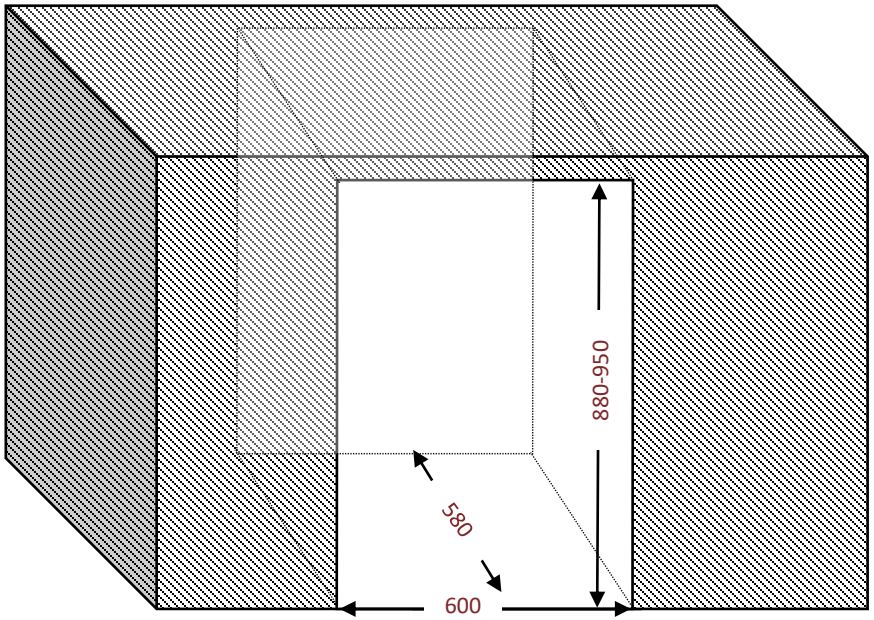

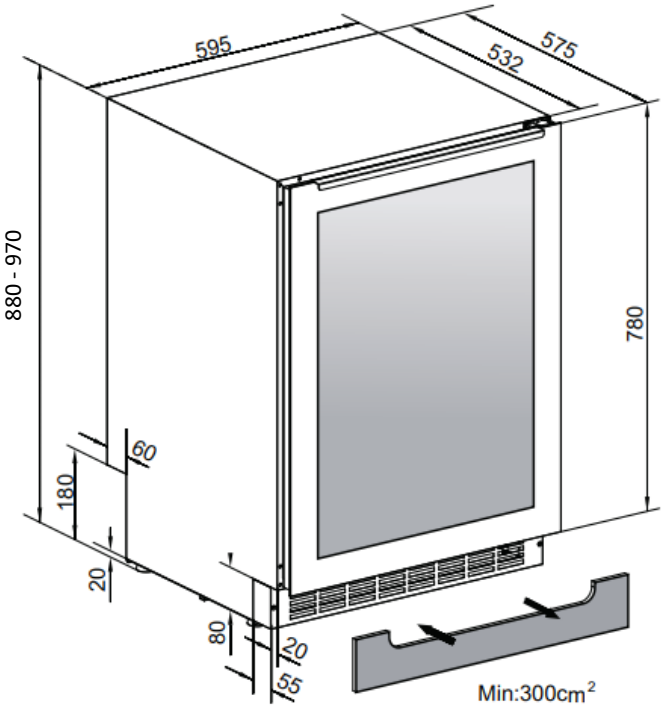

Poignée
Discrète, profilée sur le haut de la porte

Grille d'aération
Amovible, possibilité de mettre une plinthe ajourée

Passage de plomberie
Un espace à l'arrière de de la cave pour faciliter l'encastrement

Dimensions nettes
LxPxH
595 x 575 x 880

Hauteur pieds réglables: 95 mm

Données en millimètres